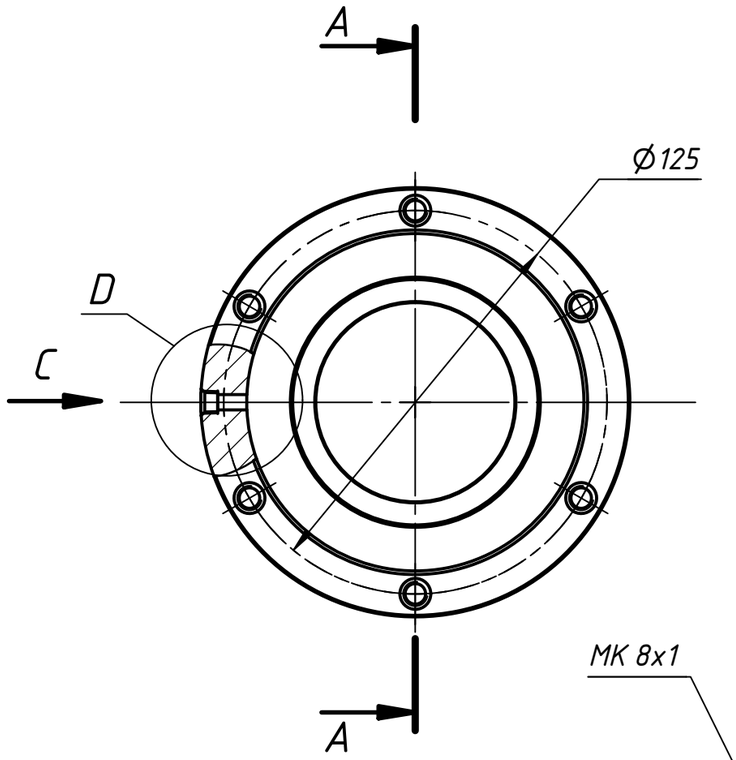

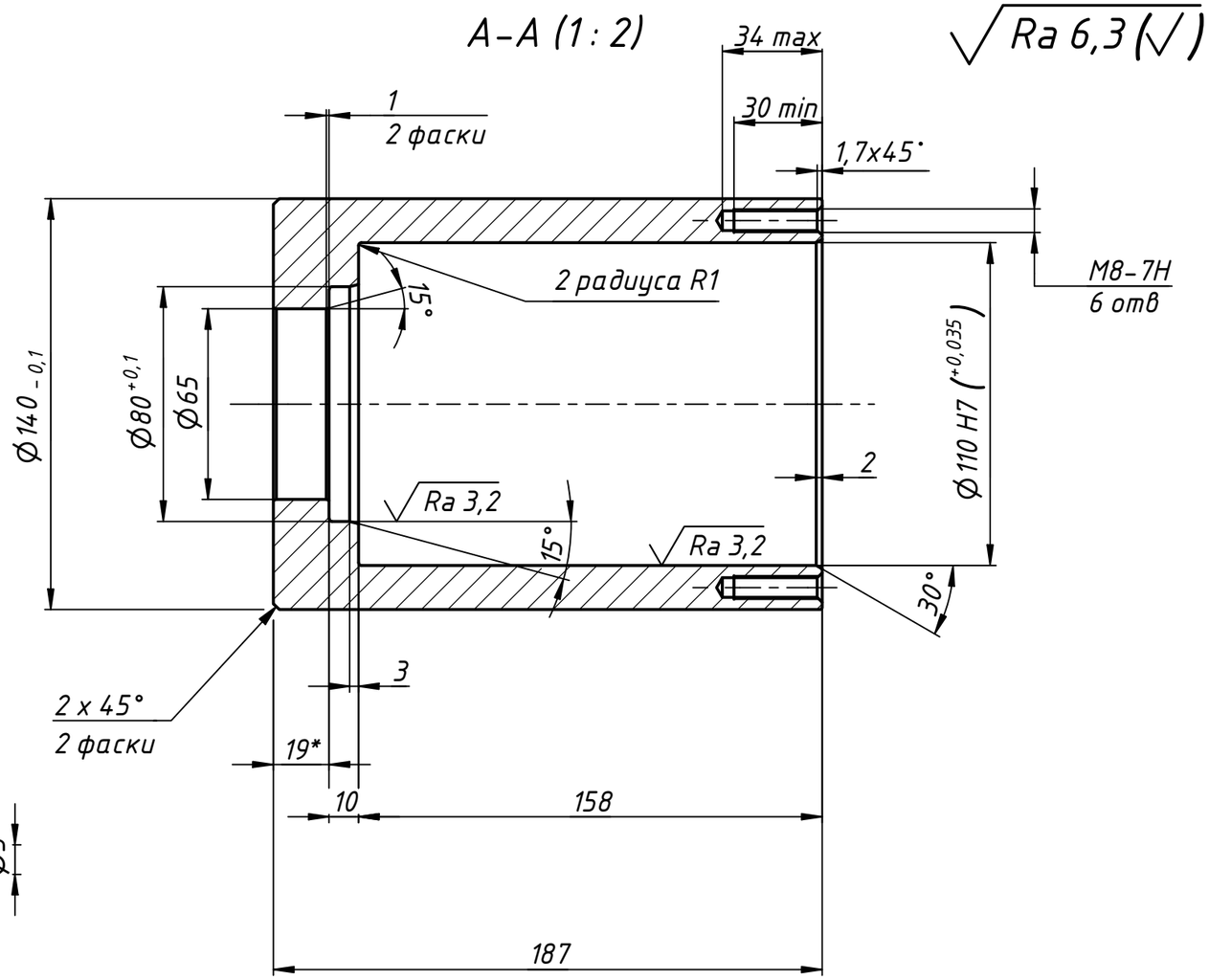

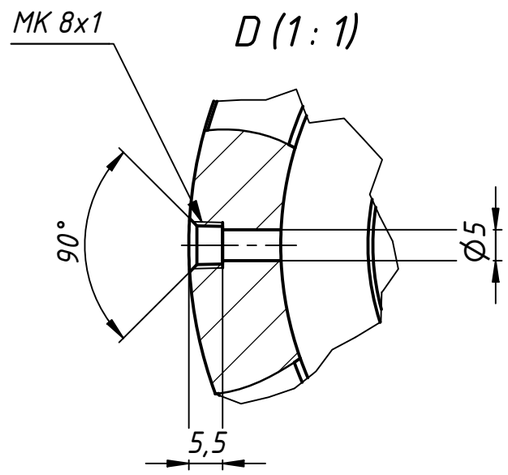

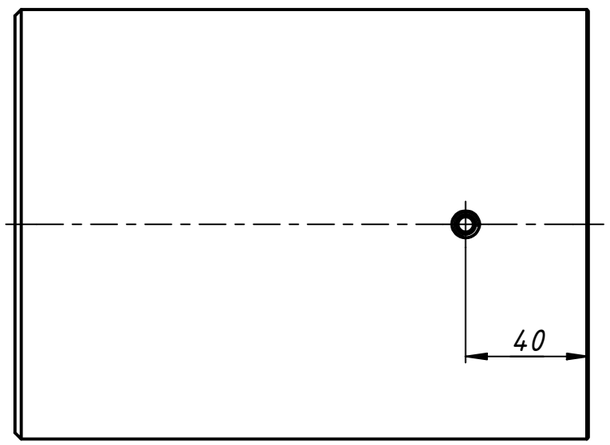

Ra 6,3 (√)

1. *Размер для справок.
2. Общие допуски по ГОСТ 30893.1: H14, h14, ± $\frac{IT14}{2}$.
3. ГОСТ 30893.2 – K.

Заказ №151				ITEMI CS 10.400.10–24.001		
Конвейер винтовой						
Изм. Лист	№ докум.	Подп.	Дата	ТК.Корпус подшипникового узла	Лит. / Масса: 9,8	Масштаб: 1 : 2
Разраб.	Кобзев Л.А.		03.06.2024			
Пров.	Усов Д.В.				Лист	Листов 1
Т. контр.						
Нач.отд.				Круг	Сталь 09Г2С	ITEMI
Н. контр.						
Утв.						

Копировал Формат А3

Перв. примен. | Справ. № | Подп. и дата | Инв. № дубл. | Взам. инв. № | Подп. и дата | Инв. № подл.

Дата печати: 14.01.2025